Inhaltsverzeichnis Vergleichsmessgeräte

Universal Vergleichsmessgerät Quick Check (Standgerät) 2
- Vergleichsmessgerät Quick Check 2
- Vergleichsmessgerät Quick Check mit zusätzlichen Anschlag 3
- Vergleichsmessgerät Quick Check mit höhenverstellbaren Tisch 4
- Messeinsätze und Adapter für Vergleichsmessgerät Quick Check 5
- Zubehör für Vergleichsmessgerät Quick Check 6

Portables Universal Vergleichsmessgerät mit Massivstange 7
- Portables Vergleichsmessgerät (mit Massivstange) 7
- Messarme und Taster für Vergleichsmessgerät mit Massivstange 8
- Zubehör für Vergleichsmessgerät mit Massivstange (Verlängerungen, Messtisch) 11

Portables Universal Vergleichsmessgerät CARBON (Analog, Digital) 12
- Portables Vergleichsmessgerät Carbon 400 mm – 700 mm 12
- Portables Vergleichsmessgerät Carbon 1000 mm – 3000 mm 13
- Digitales Portables Vergleichsmessgerät Carbon 400 mm – 800 mm 14
- Digitales Portables Vergleichsmessgerät Carbon 1000 mm – 3000 mm 15
- Messeinsätze für Vergleichsmessgerät Carbon 16
- Zubehör für Vergleichsmessgerät Carbon (Halterung, Messtisch) 20

Universal Vergleichsmessgerät Quick Check

Vergleichsmesser als Standgerät

Zum Prüfen von Innenmaßen und Aussenmaßen von Werkstücken.
Mit Sondermesseinsätzen auch ideal für Nuten und Einstiche.

- Nach Werksnorm gefertigt
- Für Innen- und Außenmessungen
- Schnelle, genaue und sichere Messung
- Messfläche aus rostfreiem, gehärteten Stahl
- 1 einstellbarer Messtaster
- 1 beweglicher Messtaster
- Messweg: 20 mm
- Messkraft einstellbar: 0 – 10 N
- Messuhraufnahme Ø 8 mm
  (für alle gängigen Messuhren)
- Tasteraufnahme Ø 8 mm
- Lieferung im Koffer ohne Messuhr

Lieferumfang:

- Universal Vergleichsmessgerät Quick Check
- Messuhrverlängerung
- Feststellsegment
- 1 Paar Werkstückauflagen
- 1 Paar Taster mit Kugel Ø 10 mm
- 1 Paar Taster mit Kugel Ø 16 mm

Technische Daten

Artikelnr.	Messbereich Innen in mm	Messbereich Aussen in mm	Wiederholgen. ± in mm	Messfläche in mm	Gewicht in kg
U1390101	20 – 200	0 – 180	0,001	150 x 255	6,3
U1390102	20 – 350	0 – 330	0,001	406 x 180	7,10

Universal Vergleichsmessgerät Quick Check

Vergleichsmesser als Standgerät mit zusätzlichen Anschlag im 45˚ Winkel

Zum Prüfen von Innenmaßen und Aussenmaßen von Werkstücken.
Mit Sondermesseinsätzen auch ideal für Nuten und Einstiche.

- Nach Werksnorm gefertigt
- Für Innen- und Außenmessungen
- Schnelle, genaue und sichere Messung
- Messfläche aus rostfreiem, gehärteten Stahl
- 1 einstellbarer Messtaster
- 1 beweglicher Messtaster
- Messweg: 20 mm
- Messkraft einstellbar: 0 – 10 N
- Messuhraufnahme Ø 8 mm (für alle gängigen Messuhren)
- Tasteraufnahme Ø 8 mm
- Lieferung im Koffer ohne Messuhr

Lieferumfang:

- Universal Vergleichsmessgerät Quick Check
- Messuhrverlängerung
- Feststellsegment
- 1 Paar Werkstückauflagen
- 1 Paar Taster mit Kugel Ø 10 mm
- 1 Paar Taster mit Kugel Ø 16 mm

Technische Daten

Artikelnr.	Messbereich Innen in mm	Messbereich Aussen in mm	Wiederholgen. ± in mm	Messfläche in mm	Gewicht in kg
U1390103	20 – 200 / 45˚	0 – 180 / 45˚	0,001	150 x 255	6,3

Universal Vergleichsmessgerät Quick Check

Vergleichsmesser als Standgerät mit höhenverstellbaren Tisch (0 – 28 mm)

Zum Prüfen von Innenmaßen und Aussenmaßen von Werkstücken.
Mit Sondermesseinsätzen auch ideal für Nuten und Einstiche.

- Nach Werksnorm gefertigt
- Für Innen- und Außenmessungen
- X- und Z-Achse
- Rechtwinkligkeit 0,01 mm
- Zu Ø-Prüfung auf unterschiedlichen Messebenen
- Schnelle, genaue und sichere Messung
- Messfläche aus rostfreiem, gehärteten Stahl 50 HRC
- 1 einstellbarer Messtaster
- 1 beweglicher Messtaster
- Messweg: 20 mm
- Messkraft einstellbar: 0 – 10 N
- Messuhraufnahme Ø 8 mm (für alle gängigen Messuhren)
- Tasteraufnahme Ø 8 mm
- Lieferung im Koffer ohne Messuhr

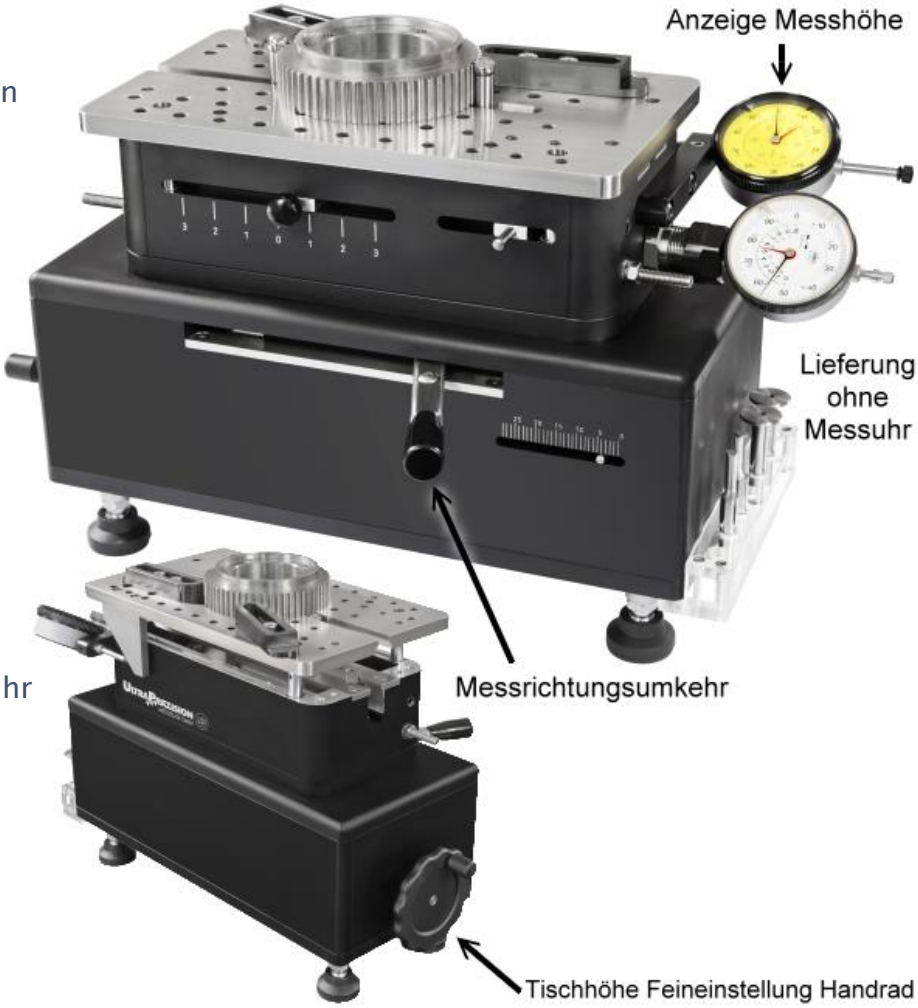

Lieferumfang:

- Universal Vergleichsmessgerät Quick Check
- Messuhrverlängerung
- Feststellsegment
- 1 Paar Werkstückauflagen
- 1 Paar Taster mit Kugel Ø 10 mm
- 1 Paar Taster mit Kugel Ø 16 mm

Technische Daten

Artikelnr.	Messbereich Innen in mm	Messbereich Aussen in mm	Wiederholgen. ± in mm	Messfläche in mm	Gewicht in kg
U1390211	**20 – 200**	0 – 180	0,001	150 x 255	12,7

Messeinsätze und Adapter

für Vergleichsmessgerät Quick Check

- Aus gehärteten Spezialstahl
- **Lieferung als Paar**

Technische Daten				
Artikelnr.	**U1390301**	**U1390302**	**U1390303**	**U1390304**
Abbildung/ Maße	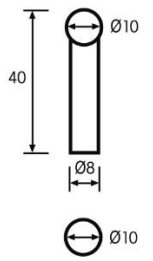	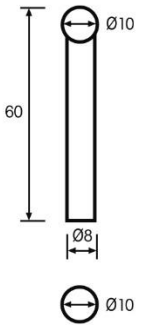	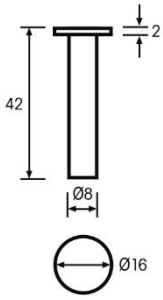	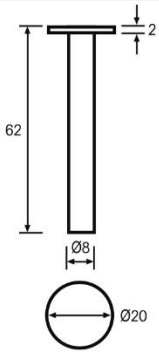
Artikelnr.	**U1390305**	**U1390306**	**U1390307**	**U1390308**
Abbildung/ Maße	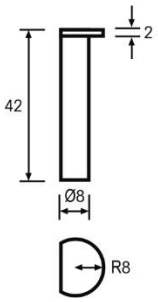	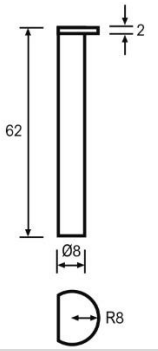	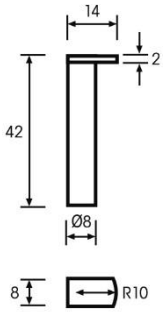	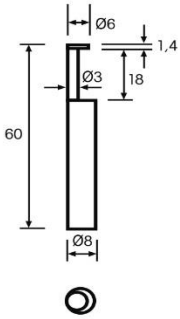
Artikelnr.	**U1390309**	**U1390310**	**U1390311**	**U1390300**
Abbildung/ Maße	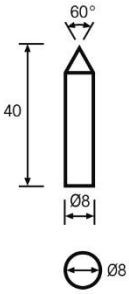	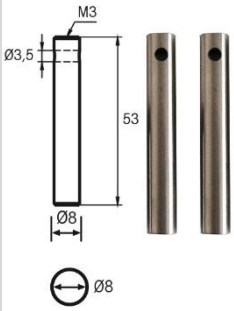 Mit Aufnahme-bohrung 3,5 mm (horizontal)	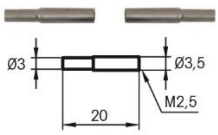 Adapterbolzen mit Aufnahme-Ø 3,5 mm / 3,0 mm und Innengewinde M2,5 für gängige Messeinsätze (horizontal)	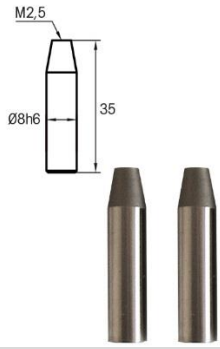 Adapter Aufnahme-Ø 8h6 zu Innengewinde M2,5

Halter für Vergleichsmessgerät Quick Check
zum Kippen

Optimale Positionierung des Werkstücks durch schräggestellte Messfläche.

Anwendungsbeispiel

Technische Daten		
Artikelnr.	Winkeleinstellung	Gewicht in kg
U1390401	Schrägstellung der Messfläche von 10˚ bis 40˚	0,50

Portables Universal Vergleichsmessgerät

Vergleichsmesser mit Massivstange

Zum Prüfen von Innenmaßen und Aussenmaßen von Werkstücken.
Mit Sondermesseinsätzen auch ideal für Nuten und Einstiche.

- **Aus deutscher Fertigung**
- Aus Spezialstahl
- Nach Werksnorm
- Messrichtungsumkehr
- Messweg max. 18 mm
- Messeinsätze auswechselbar
- Für Innen- und Außenmessungen
- Messuhraufnahme Ø 8 mm (für alle gängigen Messuhren)
- Lieferung im Etui ohne Messuhr und ohne Messarme
- Messbereich auf 2000 mm erweiterbar mit Verlängerungen

Zubehör:

- Messarme und Messtaster finden Sie auf Seite 8-10
- Verlängerungen und einen Messtisch finden Sie auf Seite 11
- Mit dem Adapter U1398310 (auf Seite 10) können auch alle gängigen Messuhr – Messeinsätze mit Gewinde M2,5 montiert werden.
  Unsere Messeinsätze finden Sie im Internet unter folgendem Link: Messeinsätze
- Unsere Messuhren finden Sie ebenfalls im Internet unter folgendem Link: Messuhren

Technische Daten

Artikelnr.	Messbereich Innen in mm	Messbereich Aussen in mm	Gewicht in kg
U1397101	15 – 230	5 – 220	0,9

Fehlergrenzen

Messbereich in mm	Fehlergrenze in µm	Wiederhol-gen. in µm	Messbereich in mm	Fehlergrenze in µm	Wiederhol-gen. in µm
0 – 100	5	5	> 700 – 800	18	18
> 100 – 200	7	7	> 800 – 1200	20	20
> 200 – 300	9	9	> 1200 – 1400	24	24
> 300 – 400	11	11	> 1400 – 1600	28	28
> 400 – 500	13	13	> 1600 – 1800	31	31
> 500 – 600	15	15	> 1800 – 2000	34	34
> 600 – 700	16	16			

Messarme, Messtaster und Messeinsätze

für Vergleichsmessgerät mit Massivstange

- Lieferung als Paar

Technische Daten			
Artikelnr.	**U1398204**	**U1398205**	**U1398206**
Skizze Maße	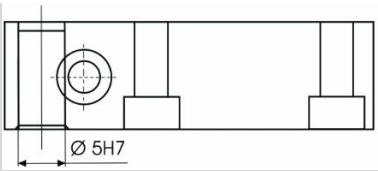 Messarme passend für Messeinsätze und Messtaster mit Aufnahme-Ø 5 mm <u>Abmaße:</u> 45 x 15 x 15 mm	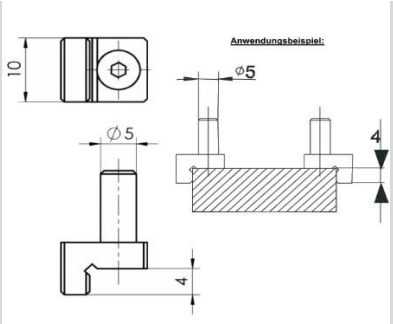 Schultermesseinsätze plan Aufnahme-Ø 5 mm	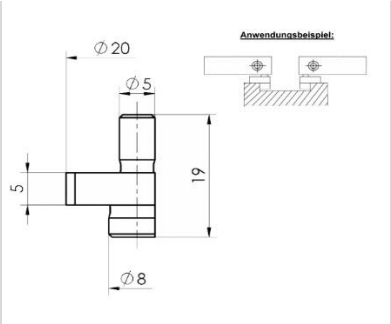 Schultermesseinsätze halbzylindrisch Aufnahme-Ø 5 mm
Artikelnr.	**U1398207**	**U1398208**	**U1398209**
Skizze Maße	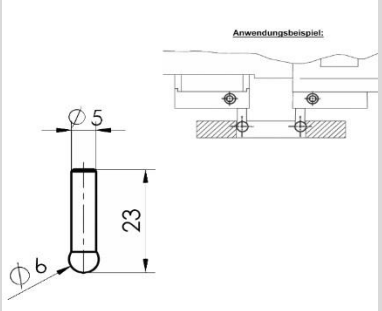 Taster mit Kugel-Ø 6 mm Länge: 23 mm Aufnahme-Ø 5 mm	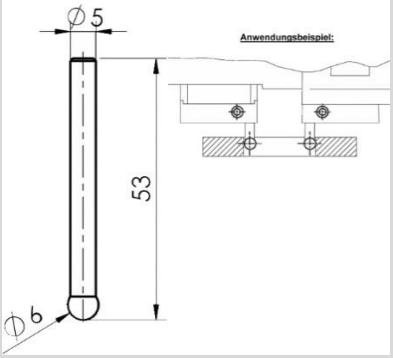 Taster mit Kugel-Ø 6 mm Länge: 53 mm Aufnahme-Ø 5 mm	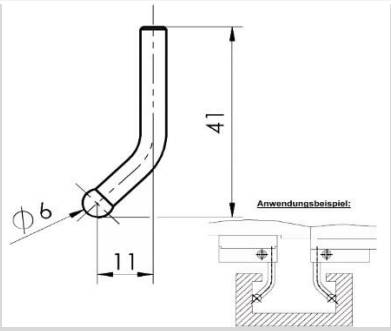 Taster gekröpft mit Kugel-Ø 6 mm Länge: 41 mm Aufnahme-Ø 5 mm

Messtaster

für Vergleichsmessgerät mit Massivstange

- Lieferung als Paar

Technische Daten		
Artikelnr.	**U1398210**	**U1398221**
Skizze Maße	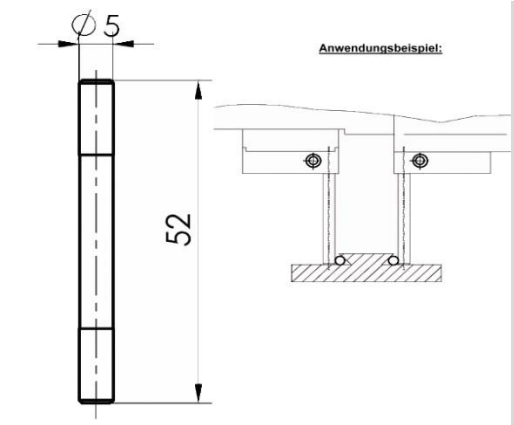 Taster zylindrisch Aufnahme-Ø 5 mm	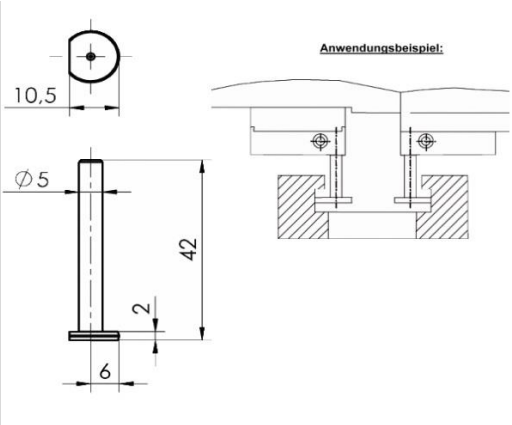 Taster mit Teller Aufnahme-Ø 5 mm

Messarme mit 2 Aufnahmebohrungen horizontal

für Vergleichsmessgerät mit Massivstange

- Lieferung als Paar

Technische Daten		
Artikelnr.	**U1398210**	**U1398221**
Skizze Maße	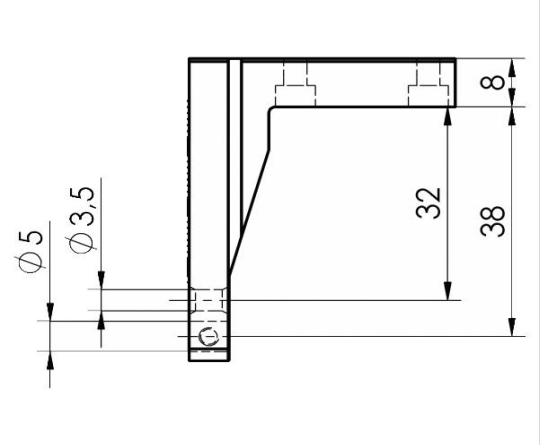 Länge 32 mm / 38mm Aufnahmebohrung-Ø 3,5 mm / 5 mm	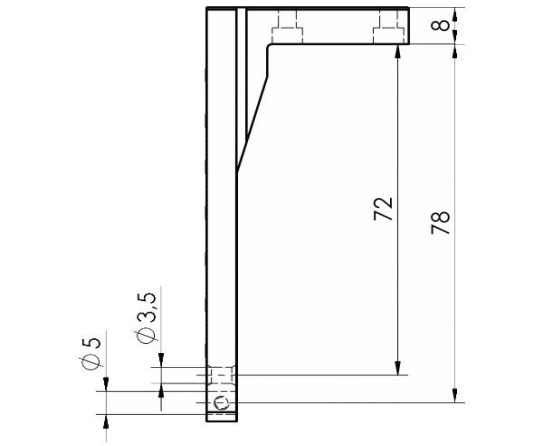 Länge 72 mm / 78mm Aufnahmebohrung-Ø 3,5 mm / 5 mm

Adapter für Messeinsätze

für Vergleichsmessgerät mit Massivstange

- Lieferung als Paar

Technische Daten		
Artikelnr.	**U1398310**	**U1398311**
Skizze Maße	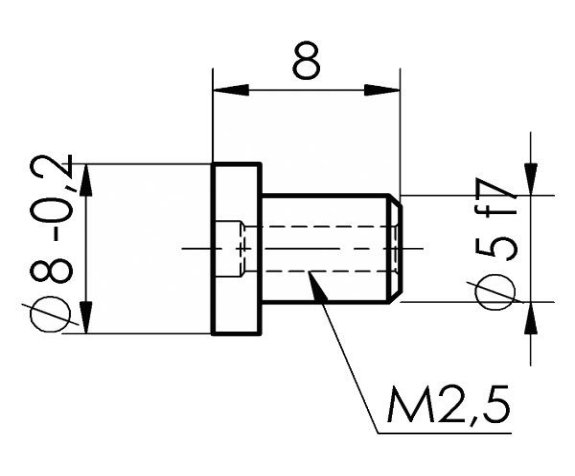 Aufnahme-Ø 5 mm Innengewinde: M2,5 (für gängige Messeinsätze)	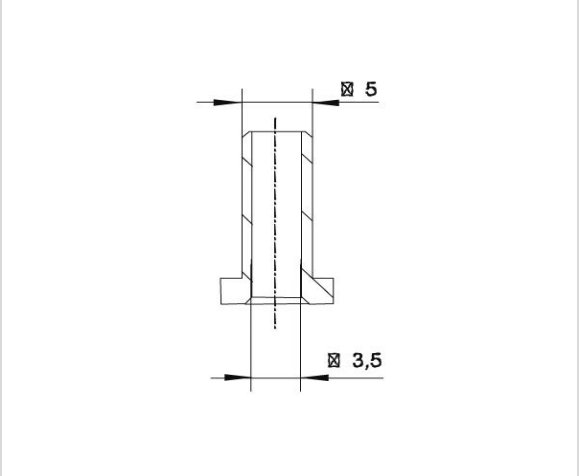 Aufnahme-Ø 5 mm Innen-Aufnahmebohrung- Ø 3,5 mm

Tiefenanschlag

für Vergleichsmessgerät mit Massivstange

- Lieferung als Paar

Technische Daten		
Artikelnr.	**U1398301**	
Skizze Maße	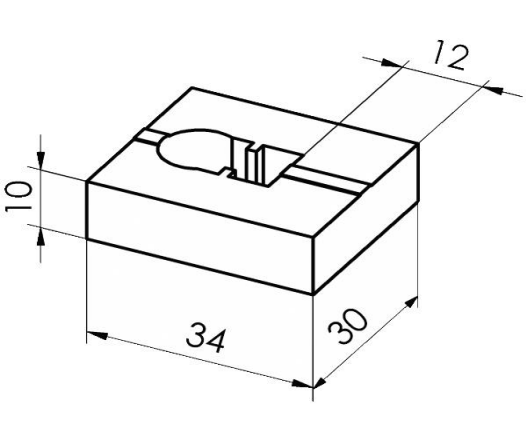	

Messbereich – Verlängerung

für Vergleichsmessgerät mit Massivstange

- hart vernickelt

Technische Daten				
Artikelnr.	Verlängerung um in mm	Messbereich Innen in mm	Messbereich Aussen in mm	Gewicht in kg
U1398201	100	15 – 330	5 – 320	0,5
U1398202	200	15 – 430	5 – 430	0,8
U1398203	500	15 – 730	5 – 720	2,6

Runder Messtisch

für Vergleichsmessgerät mit Massivstange

- Messfläche aus gehärtetem Stahl
- Lieferung einzeln inkl. 1 Paar Standfüße

Technische Daten		
Artikelnr.	Messfläche in mm	Gewicht in kg
U1398401	Ø 180	1,8

Universal Vergleichsmessgerät CARBON

Vergleichsmesser mit Stange aus Kohlefaser bis 700 mm

- **Stange aus Kohlefaser**
  Führungselemente aus Stahl verchromt
- Hohe Formstabilität
- Extrem geringes Gewicht
- Nach Werksnorm
- Messrichtungsumkehr
- Messweg max. 20 mm
- Messeinsätze auswechselbar
- Für Innen- und Außenmessungen
- Messuhraufnahme Ø 8 mm
- Querschnitt Carbon-Stange:
  30 mm x 20 mm

Stange Typ C

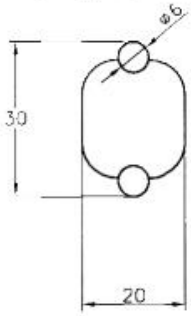

Lieferumfang:
- Vergleichsmessgerät im Etui
- Messuhr
- 1 Paar Adapter
- 1 Paar Messtaster: Ø 20 mm

Zubehör:
- Weitere Messeinsätze (Paarweise) finden Sie auf Seite 16-19
- Weiteres Zubehör finden Sie ab Seite 20
- Mit dem Messarm U1851810 (auf Seite 17) können auch alle gängigen Messuhr – Messeinsätze mit Gewinde M2,5 montiert werden.

Technische Daten

Artikelnr.	Messspanne in mm	Gesamtlänge in mm	Ablesung Messuhr in mm	Gewicht in kg
U1399101	400	550	0,01	1,3
U1399102	600	750	0,01	1,9
U1399103	700	950	0,01	2,3

Universal Vergleichsmessgerät CARBON

Vergleichsmesser mit Stange aus Kohlefaser bis 3000 mm

- **Stange aus Kohlefaser**
  Führungselemente aus
  Stahl verchromt
- Hohe Formstabilität
- Extrem geringes Gewicht
- Nach Werksnorm
- Messrichtungsumkehr
- Messweg max. 20 mm
- Messeinsätze auswechselbar
- Für Innen- und Außenmessungen
- Messuhraufnahme Ø 8 mm
- Querschnitt Carbon-Stange:
  47 mm x 16 mm

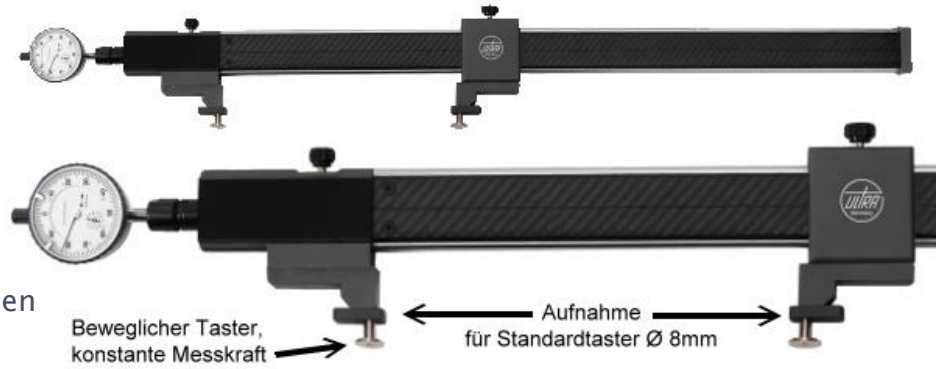

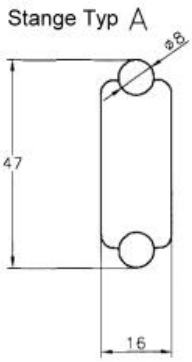

Lieferumfang:
- Vergleichsmessgerät im Etui
- Messuhr
- 1 Paar Adapter
- 1 Paar Messtaster: Ø 20 mm

Zubehör:
- Weitere Messeinsätze (Paarweise) finden Sie auf Seite 16-19
- Weiteres Zubehör finden Sie ab Seite 20
- Mit dem Messarm U1851810 (auf Seite 17) können auch alle gängigen Messuhr – Messeinsätze mit Gewinde M2,5 montiert werden.

- Technische Daten				
Artikelnr.	Messspanne in mm	Gesamtlänge in mm	Ablesung Messuhr in mm	Gewicht in kg
U1399204	1000	1120	0,01	2,4
U1399205	1500	1620	0,01	2,8
U1399206	2000	2120	0,01	3,3
U1399207	2500	2620	0,01	3,8
U1399208	3000	3120	0,01	4,3

Digitales Universal Vergleichsmessgerät CARBON

Digitaler Vergleichsmesser mit Stange aus Kohlefaser bis 800 mm

- **Stange aus Kohlefaser**
  Führungselemente aus
  Stahl verchromt
- Hohe Formstabilität
- Extrem geringes Gewicht
- **Sylvac – System**
- Feststellschraube, Feineinstellung
- Nach Werksnorm
- Messrichtungsumkehr
- Messweg max. 20 mm
- Messeinsätze auswechselbar
- Für Innen- und Außenmessungen
- Messuhraufnahme Ø 8 mm
- Querschnitt Carbon-Stange:
  30 mm x 20 mm

Stange Typ C

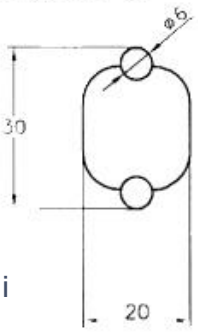

Funktionen:
- Ein/Aus, mm/inch
- 0-Punkt an jeder Pos.
- +/- Preset, Hold
- Datenausgang Opto RS232

Lieferumfang:
- Vergleichsmessgerät im Etui
- Messuhr
- 1 Paar Adapter
- 1 Paar Messtaster: Ø 20 mm

Zubehör:
- Weitere Messeinsätze (Paarweise) finden Sie auf Seite 16-19
- Weiteres Zubehör finden Sie ab Seite 20
- Mit dem Messarm U1851810 (auf Seite 17) können auch alle gängigen Messuhr – Messeinsätze mit Gewinde M2,5 montiert werden.

Technische Daten

Artikelnr.	Messspanne in mm	Gesamtlänge in mm	Ablesung Messuhr in mm	Ablesung Display in mm	Gewicht in kg
U1398501	400	550	0,01	0,01	1,4
U1398502	600	750	0,01	0,01	1,9
U1398503	800	950	0,01	0,01	2,4

Digitales Universal Vergleichsmessgerät CARBON

Digitaler Vergleichsmesser mit Stange aus Kohlefaser bis 3000 mm

- **Stange aus Kohlefaser**
  Führungselemente aus
  Stahl verchromt
- Hohe Formstabilität
- Extrem geringes Gewicht
- **Sylvac – System**
- Feststellschraube, Feineinstellung
- Nach Werksnorm
- Messrichtungsumkehr
- Messweg max. 20 mm
- Messeinsätze auswechselbar
- Für Innen- und Außenmessungen
- Messuhraufnahme Ø 8 mm
- Querschnitt Carbon-Stange:
  47 mm x 16 mm

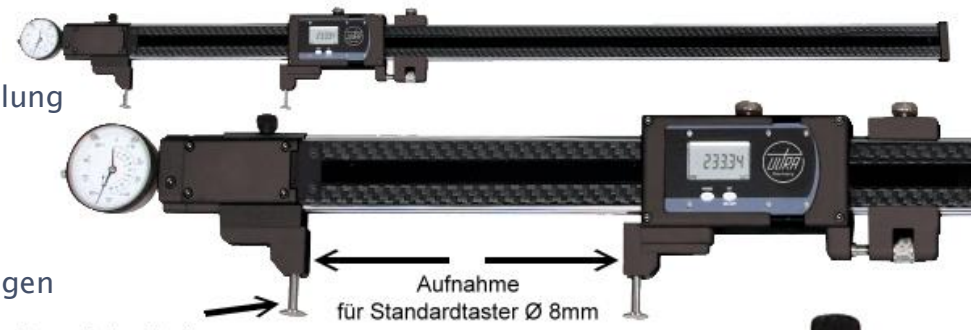

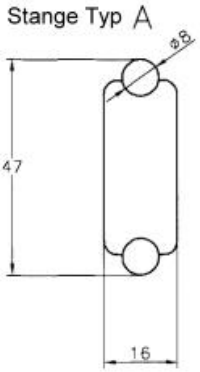

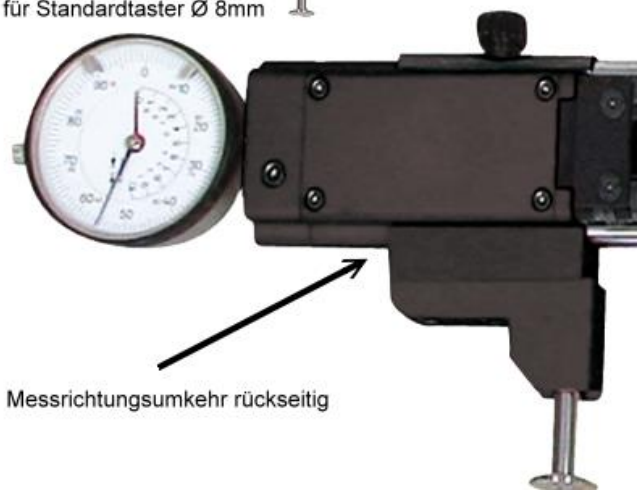

Funktionen:
- Ein/Aus, mm/inch
- 0-Punkt an jeder Pos.
- +/- Preset, Hold
- Datenausgang Opto RS232

Lieferumfang:
- Vergleichsmessgerät im Etui
- Messuhr
- 1 Paar Adapter
- 1 Paar Messtaster: Ø 20 mm

Zubehör:
- Weitere Messeinsätze (Paarweise) finden Sie auf Seite 16-19
- Weiteres Zubehör finden Sie ab Seite 20
- Mit dem Messarm U1851810 (auf Seite 17) können auch alle gängigen Messuhr – Messeinsätze mit Gewinde M2,5 montiert werden.

Technische Daten

Artikelnr.	Messspanne in mm	Gesamtlänge in mm	Ablesung Messuhr in mm	Ablesung Display in mm	Gewicht in kg
U1398604	1000	1300	0,01	0,01	2,6
U1398605	1500	1800	0,01	0,01	3,1
U1398606	2000	2300	0,01	0,01	3,6
U1398607	2500	2800	0,01	0,01	4,1
U1398608	3000	3300	0,01	0,01	4,6

Messeinsätze und Messarme

für Vergleichsmessgerät CARBON mit Taster - Aufnahme-Ø 8 mm

- Aus gehärteten Spezialstahl
- Lieferung als Paar

Technische Daten

Artikelnr.	U1390301	U1390302	U1390303
Skizze Maße	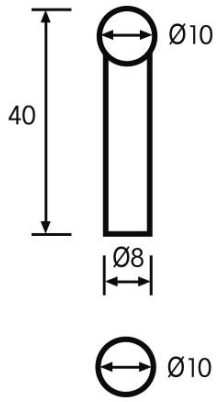	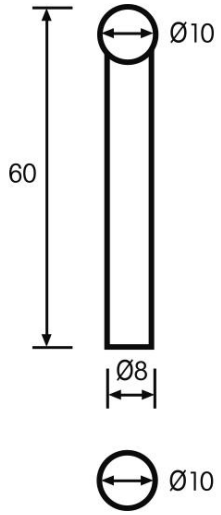	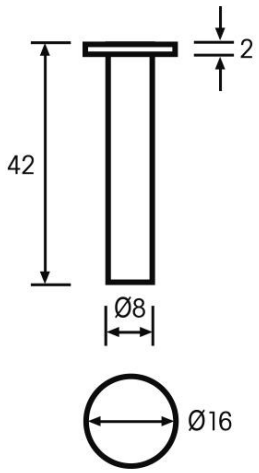

Artikelnr.	U1390304	U1390305	U1390306
Skizze Maße	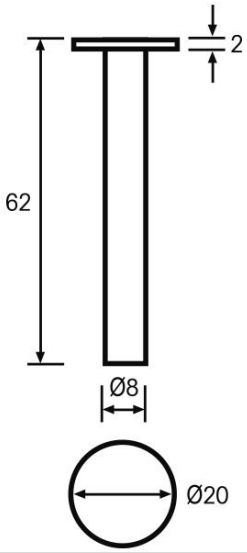	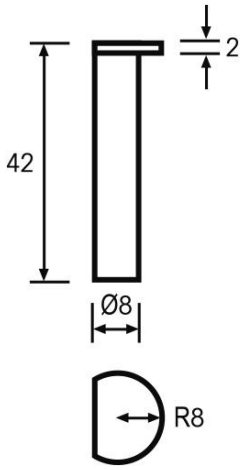	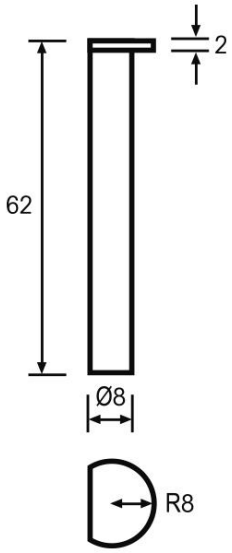

Messeinsätze und Messarme

für Vergleichsmessgerät CARBON mit Taster - Aufnahme-Ø 8 mm

- Aus gehärteten Spezialstahl
- Lieferung als Paar

Technische Daten

Artikelnr.	U1390307	U1390308	U1390309
Skizze Maße	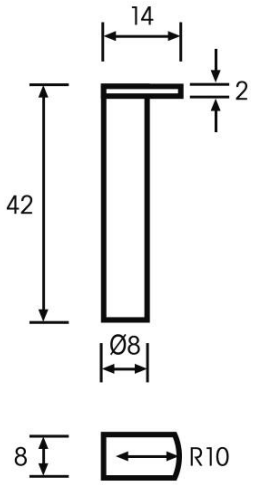	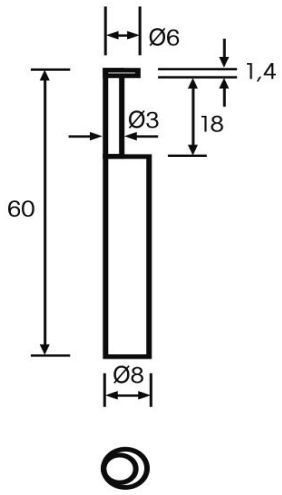	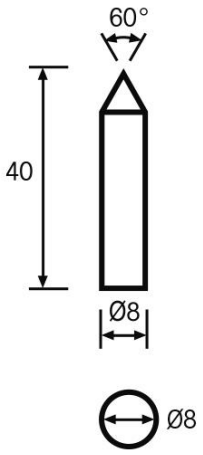

Artikelnr.	U1390314	U1851810
Skizze Maße	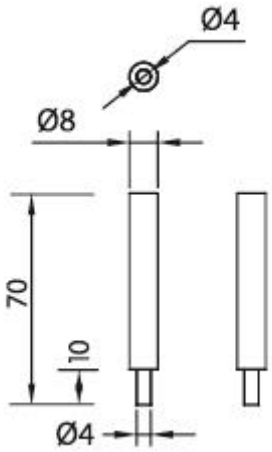	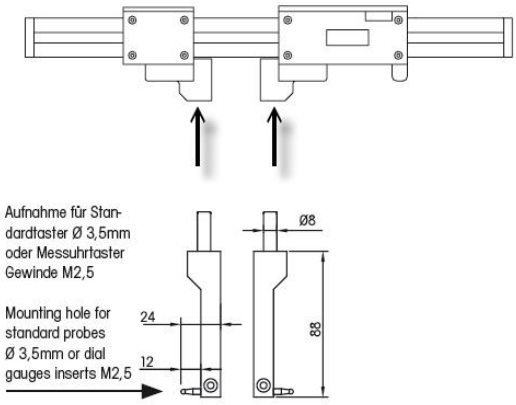

Messeinsätze und Messarme

für Vergleichsmessgerät CARBON mit Taster - Aufnahme-Ø 8 mm

- Aus gehärteten Spezialstahl
- Lieferung als Paar

Technische Daten

Artikelnr.	U1851812	U1851813	U1851814
Skizze Maße	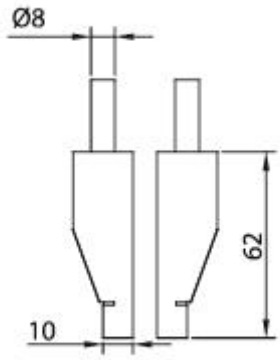	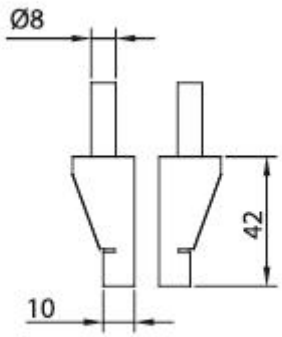	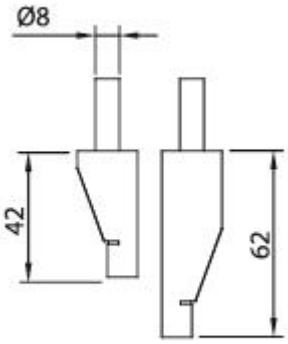

Artikelnr.	U1851816	U1851818	U1851819
Skizze Maße	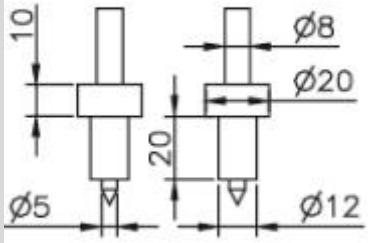	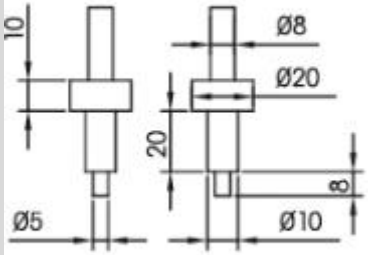	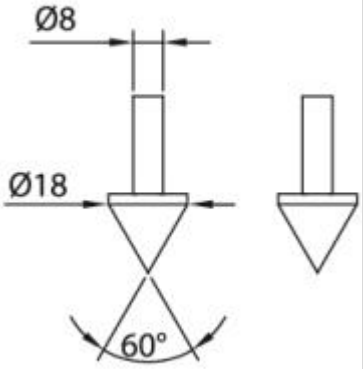

Messeinsätze und Messarme

für Vergleichsmessgerät CARBON mit Taster - Aufnahme-Ø 8 mm

- Aus gehärteten Spezialstahl
- Lieferung als Paar

Technische Daten			
Artikelnr.	**U1851815**	**U1851820**	
Skizze Maße	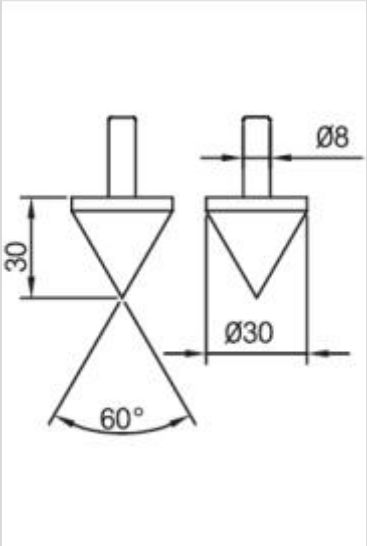	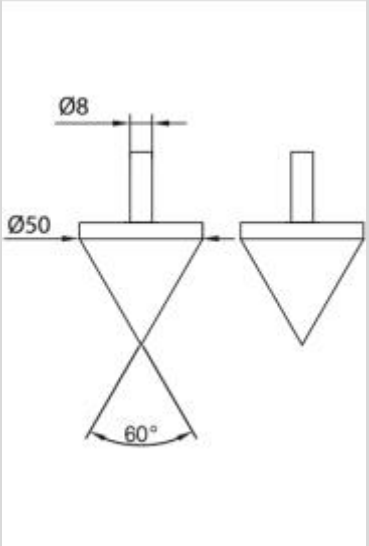	

Halterung für Universal Vergleichsmessgerät CARBON

- Zum Befestigen von CARBON Vergleichsmessgeräten an Vorrichtungen, Messplatten etc.
- Aus Aluminium
- **Lieferung Paarweise**

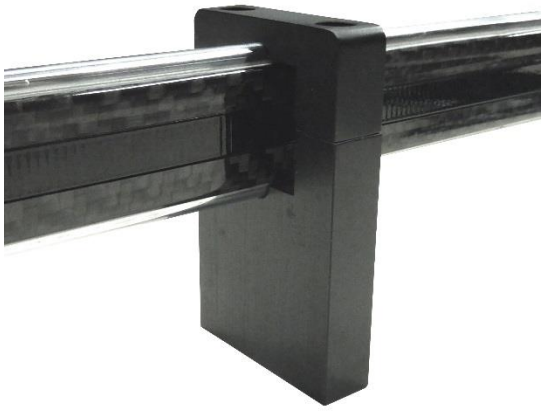

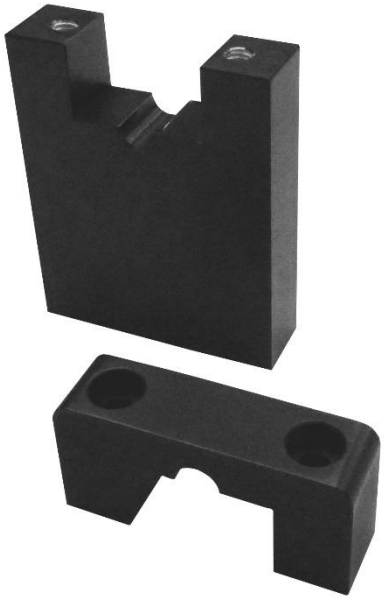

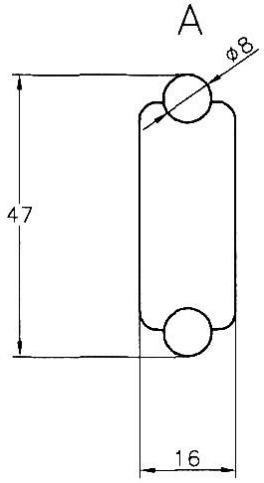

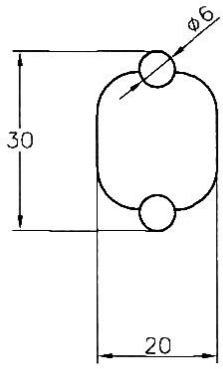

Technische Daten				
Artikelnr.	Profil Typ	Querschnitt in mm	Abmaße in mm	Gewicht in kg
U1399321	A	48 x 16	80 x 42 x 10	0,1
U1399322	C	30 x 10	62 x 42 x 10	0,1

Messtisch für Universal Vergleichsmessgerät CARBON

- Passend für Geräte ≤ 730 mm Messbereich und Stangenquerschnitt 30 x 20 mm (Profil Typ C)
- Messfläche aus rostfreiem, gehärteten Stahl
- Lieferung einzeln, ohne Vergleichsmessgerät

Anwendung:
Wie Vergleichsmessgeräte Quick Check.
Prüfen von Innenmaßen und Aussenmaßen, mit Sondermesseinsätzen auch in Nuten und Einstichen.

Anwendung:

Technische Daten		
Artikelnr.	Abmaße Tisch in mm	Gewicht in kg
U1399401	850 x 148 x 108	5,0